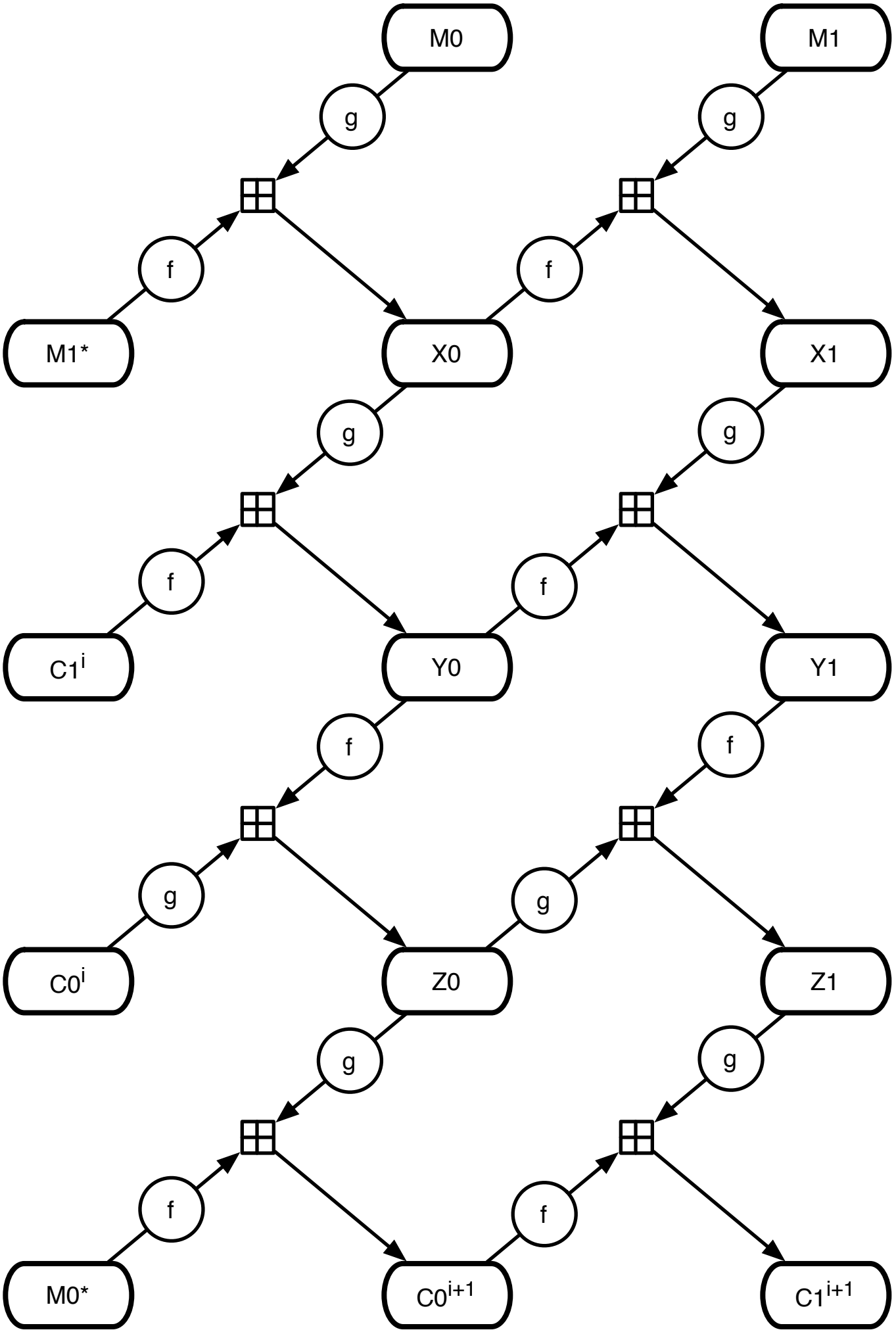
M0
M1
g
g
f
f
M1*
X0
X1
g
g
f
f
C1i
Y0
Y1
f
f
g
g
C0i
Z0
Z1
g
g
f
f
M0*
C0i+1
C1i+1